MRD 910 - ISVBUN - 15 - 24 V MRDTR 910 - ISVBUN - 15 - BIV

Motoredutor duplo de corrente contínua

Excitação com ímãs permanentes	2 polos	Indutância	4,497 mH
Taxa de redução	1 x 732	Classe de isolação	H 180° C
Engrenagem	Aço sinterizado	Temperatura ambiente máxima	40 ° C
Tensão de armadura	24 V	Ciclo térmico em regime	01:00 h
Potência nominal de entrega	10,9 W	Momento de inércia (J)	536 gcm²
Potência nominal de consumo	29,76 W	GD²	0,003419 Nm²
Rendimento	36,8 %	Sentido de giro	Ambos
Corrente sem carga	0,23 A	Grau de proteção	IP 40
Corrente com carga nominal	1,24 A	Ventilação	Não ventilado
Corrente de partida sem carga	1,7 A	Fator de serviço	S1
Limite de corrente no travamento	2,5 A	Mancais	Bucha (bronze sinterizado)
Rotação sem carga	15,8 RPM	Porta escovas	Interno
Rotação com carga nominal	14 RPM	Fixação	Frontal com rosca
Torque nominal	78 kgfcm	Carga radial máxima	5 kg
Limite de torque no travamento	156 kgfcm	Carga axial máxima	2,5 kg
Resistência de armadura	0,87 Ω	Massa total do motor	1,6 kg+ 0,7 com trafo

I	Wc	We	RPM	η
30	600	50	20	50
27	540	45	18	45
24	480	40	16	40
21	420	35	14	35
18	360	30	12	30
15	300	25	10	25
12	240	20	8	20
9	180	15	6	15
6	120	10	4	10
3	60	5	2	5
0	0	0	0	0

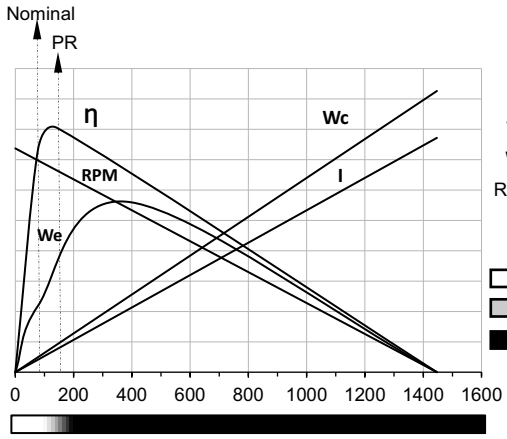

I = Corrente de armadura (A)
Wc = Watts de consumo
We = Watts de entrega
RPM = Rotações por minuto
η = Rendimento (%)
PR = Ponto de ruptura das engrenagens
= Uso contínuo
= Sobrecarga
= Não utilizar

MRD

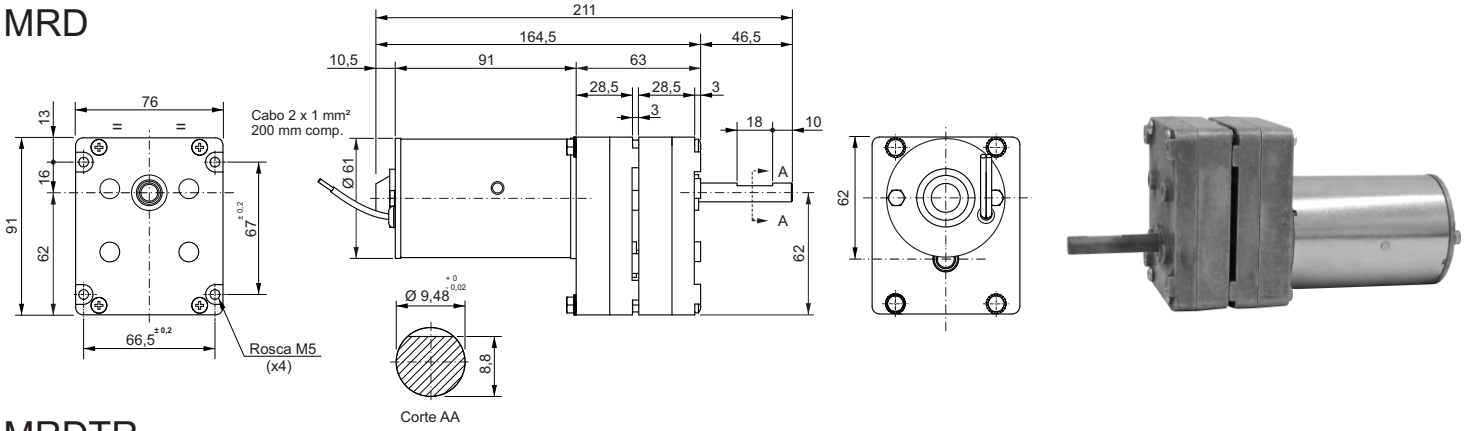

MRDTR

VERSÃO TR COM TRAFO

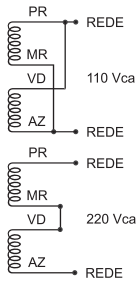

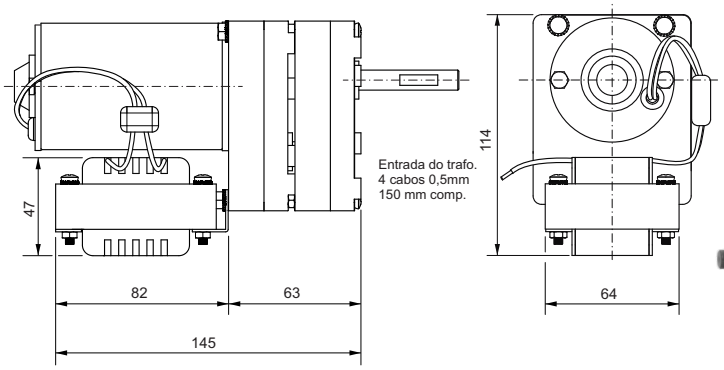

Dimensões em milímetros
Tolerâncias lineares não especificadas ± 0,5 mm
Sujeito a alterações sem aviso prévio